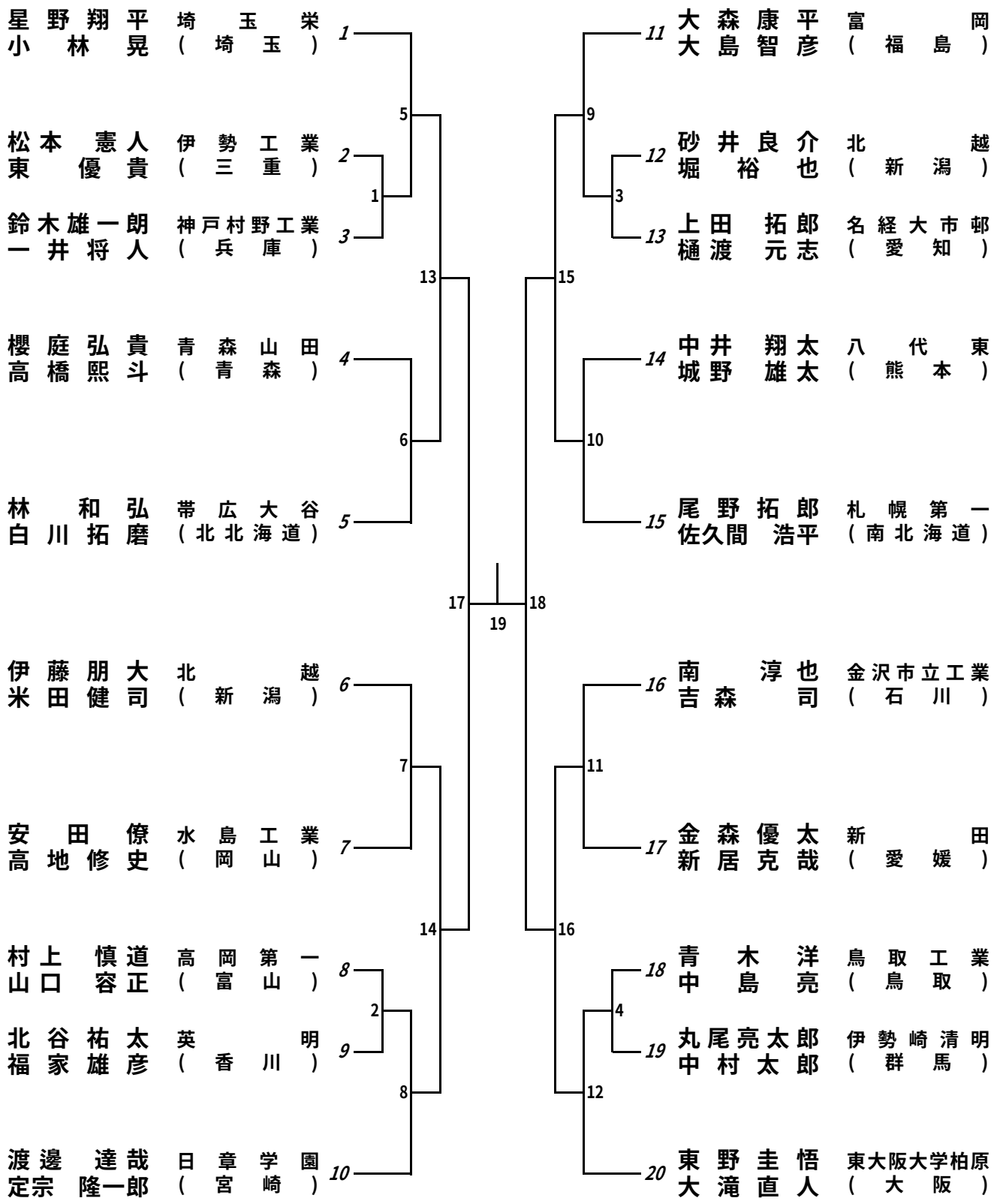男子個人対抗戦　ダブルス（ＢＤ）